「馬力向上」　「燃費改善」

“Improved horse power”　“Improved fuel efficiency”

パワーブーストシステム（P.B.S）搭載スポーツマフラー

ガナドールコンセプト

A. 市街地や登坂走行では、
浅い踏み込みから大きくトルクを伸ばすよう設計してあり
ストレスのない、使いやすく機敏なレスポンスは疲れを蓄積しません。

B. ハイウェイでのエンジン出力は、回転スピードタイプにシフトします。
高回転域まで伸びる胸のすくような加速感に加えて、再加速時の
パワーも大幅に強化され、運転操作に余裕が生まれます。

C. 整えられた心地良いサウンドは、絶えずドライバーをアシストします。

D. 他方、流れに沿ってゆったりと走ると、パワーを控えた分の燃料は
タンクに残り、結果として燃費は大幅に改善します。

E. エンジンが本来持っている潜在能力を高次元で引き出した
スポーツ走行用マフラーです。　（弊社計測データ参照）

これらの社内実測データは、全車種すべて公開しております。

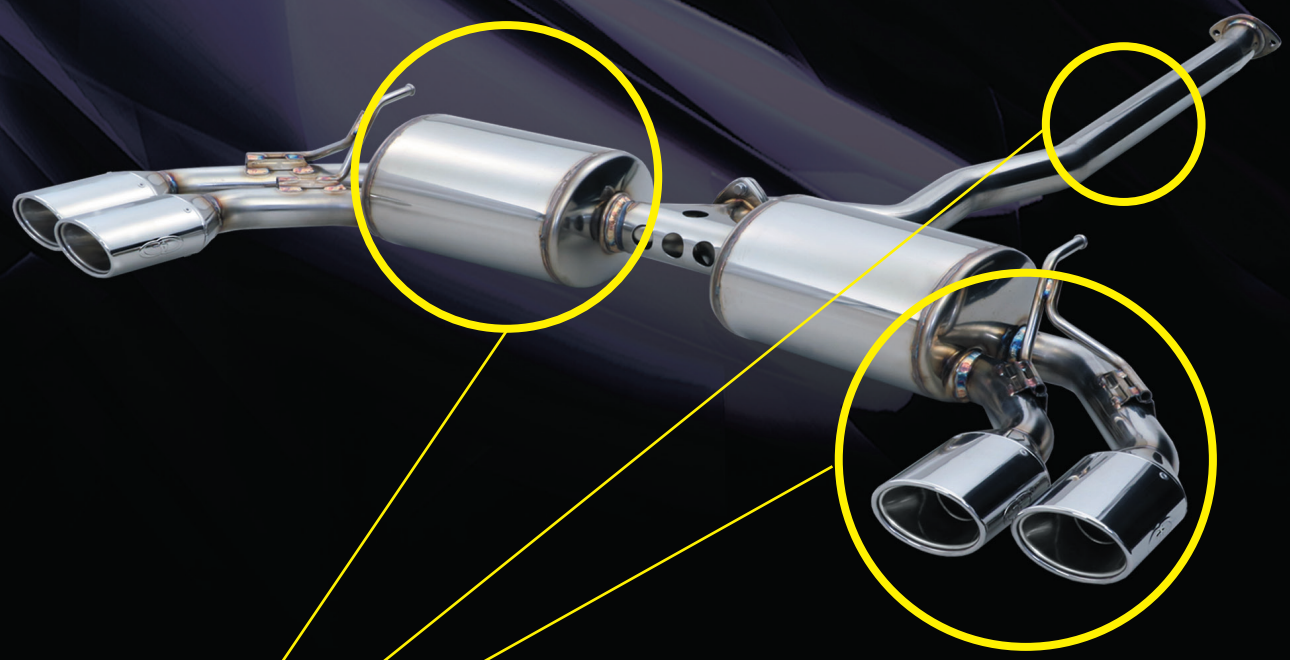

P.B.S（パワーブーストシステム）

Positions subject to the Power Boost System.

排気の流路、消音部、テール部、全ての流体慣性を新しい技術で
車種ごとにマネジメントし、過去になかった新しい性能を引き出します。
吸気系・排気系すべてがノーマル車両を基準としてセッティングしています。
ノーマルの状態でご使用下さい。

Installed on genuinely standard vehicle.

- 全体をステンレス材で構成し、耐腐食性・耐久性に備えます。
- 角の滑らかなサイレンサー等、空力抵抗に配慮しました。
- ＴＩＧ溶接の採用で熱劣化を抑え、意匠面を整えました。
- テールエンドは意匠面重視、ドレスアップに！
-

「国土交通省交換用マフラー事前認証制度合格」のプレート貼付

A certificate plate issued by relevant government agencies.